Unirain P35

Arroseur à impact sectoriel
Débit faible - moyen Laiton

Application

D'application agricole pour des débits moyens, il intègre un moyeu anti-sable et peut être équipé d'une ou deux buses. De conception compacte et robuste, le mécanisme d'inversion peut être annulé en quelques secondes afin de retracer la rotation complète. Convient aux zones limitrophes ou proches d'éléments qui ne doivent pas être mouillés.

Avantages

- Fabriqué en laiton, le corps et le bras ont une large zone d'impact, pour une plus longue durée. Son bras contrebalancé permet une vitesse de rotation plus régulière.
- Son système d'inversion unique est également protégé contre le sable et est facilement démon table si un entretien ou un nettoyage est nécessaire.
- Il peut être équipé d'une ou deux buses.
- Trois types de guides de l'eau peuvent être utilisés pour obtenir l'équilibre souhaité entre la portée et la pulvérisation, en fonction de la pression d'eau disponible.

Caractéristiques techniques

- Arroseur à impact à double usage : sectoriel 30º et 300º ou circulaire complet.
- Filetage ¾" mâle.
- Deux buses principale et secondaire.
- Angle de la trajectoire de la buse : 25º.
- Plage de pression : 1,38 - 5,52 bar.
- Plage des buses : 9/64"-7/32".
- Corps, bras, moyeu et cames d'inversion en laiton.
- Axe de bras et cames, axe d'inversion et ressorts en acier inoxydable.
- Buses en résine acétalique anti-abrasive à code couleur sculpté en millimètres et en pouces pour une meilleure identification (buses en laiton à assembler en option).
- Verrouillage anti-retour entre le corps de l'arroseur et le ressort d'appui.

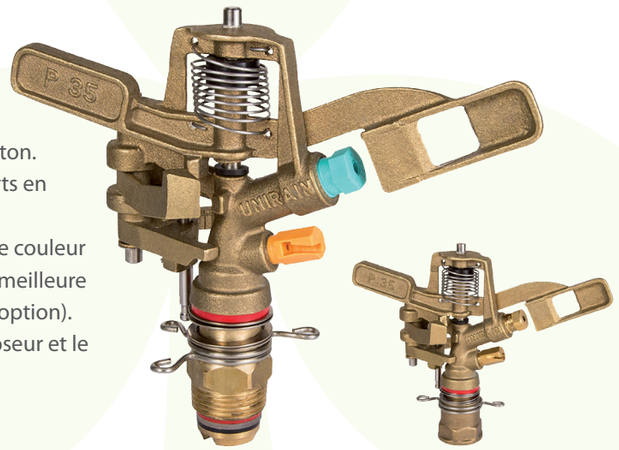

P35

P35F

	Pression (m.c.e.)	Buses	Guides jet
ÉLEVÉE	42.2	3PRN ó 3FCN	30 V
MOYENNE	28.1	3PRN ó 3FCN	SANS GUIDE JET
BASSE	21.1	3PRN	30RV
TRÈS BASSE	14.1	3PRN	30BV

P35	PRESSION (MCE)	BUSES 9/64" + 3/32" L/H	R(m)	BUSES 5/32" + 3/32" L/H	R(m)	BUSES 11/64" + 3/32" L/H	R(m)	BUSES 3/16" + 3/32" L/H (*)	R(m)	BUSES 3/16" + 1/8" L/H	R(m)	BUSES 13/64" + 1/8" L/H	R(m)	BUSES 7/32" + 1/8" L/H	R(m)
DEUX BUSES	14.1					1126	12.2	1285	12.4	1511	12.4	1697	12.5	1892	12.6
	17.6			1097	12.5	1261	12.6	1433	13.0	1681	13.0	1885	13.1	2101	13.4
	21.1			1199	13.0	1379	13.4	1574	13.9	1851	13.9	2078	14.3	2317	14.6
	24.6	1124	12.5	1297	13.3	1492	13.7	1706	14.3	2005	14.3	2255	14.8	2521	15.2
	28.1	1201	12.6	1388	13.4	1597	14.0	1824	14.6	2149	14.6	2419	15.1	2703	15.5
	31.6	1274	12.8	1472	13.6	1694	14.3	1937	14.9	2283	14.9	2566	15.4	2873	15.8
	35.2	1342	13.0	1549	13.7	1787	14.5	2044	15.2	2407	15.2	2703	15.7	3032	16.2
	38.7	1408	13.1	1624	13.9	1874	14.6	2146	15.4	2521	15.4	2839	15.8	3180	16.3
	42.2	1472	13.3	1697	14.0	1953	14.8	2239	15.5	2635	15.5	2953	16.0	3293	16.5
	45.7	1533	13.4	1767	14.2	2028	14.9	2333	15.7	2748	15.7	3066	16.2	3407	16.6
	49.2	1590	13.6	1835	14.3	2101	15.1	2421	15.8	2839	15.8	3180	16.3	3509	16.8
	52.7	1647	13.7	1901	14.5	2171	15.2	2503	16.0	2930	16.0	3271	16.5	3611	16.9
	56.2	1701	13.9	1965	14.6	2242	15.4	2580	16.2	3009	16.2	3361	16.6	3702	17.1

P35P	PRESSION (MCE)	BUSES 9/64" L/H	R(m)	BUSES 5/32" L/H	R(m)	BUSES 11/64" L/H	R(m)	BUSES 3/16" L/H (*)	R(m)	BUSES 13/64" L/H	R(m)	BUSES 7/32" L/H	R(m)
UNE BUSE ET UN BOUCHON	14.1					861	12.2	1020	12.4	1205	12.5	1400	12.6
	17.6			799	12.5	963	12.6	1136	13.0	1340	13.1	1556	13.4
	21.1			874	13.0	1054	13.4	1249	13.9	1476	14.3	1715	14.6
	24.6	772	12.5	945	13.3	1140	13.7	1354	14.3	1601	14.8	1862	15.2
	28.1	827	12.6	1011	13.4	1220	14.0	1449	14.6	1715	15.1	1999	15.5
	31.6	877	12.8	1072	13.6	1295	14.3	1540	14.9	1817	15.4	2124	15.8
	35.2	924	13.0	1131	13.7	1365	14.5	1626	15.2	1919	15.7	2248	16.2
	38.7	970	13.1	1186	13.9	1431	14.6	1708	15.4	2010	15.8	2362	16.3
	42.2	1013	13.3	1238	14.0	1492	14.8	1783	15.5	2101	16.0	2442	16.5
	45.7	1056	13.4	1290	14.2	1551	14.9	1858	15.7	2180	16.2	2521	16.6
	49.2	1097	13.6	1340	14.3	1610	15.1	1931	15.8	2260	16.3	2589	16.8
	52.7	1136	13.7	1388	14.5	1667	15.2	1999	16.0	2328	16.5	2657	16.9
	56.2	1174	13.9	1431	14.6	1722	15.4	2065	16.2	2385	16.6	2725	17.1

P35V	PRESSION (MCE)	BUSES 9/64" + 3/32" L/H	R(m)	BUSES 5/32" + 3/32" L/H	R(m)	BUSES 11/64" + 3/32" L/H	R(m)	BUSES 3/16" + 3/32" L/H (*)	R(m)	BUSES 3/16" + 1/8" L/H	R(m)	BUSES 13/64" + 1/8" L/H	R(m)	BUSES 7/32" + 1/8" L/H	R(m)
DEUX BUSES ET UN GUIDE JET POUR LONGUE PORTÉE	24.6	1124	13.5	1298	14.1	1494	14.5	1706	15.1	2010	15.1	2263	15.7	2528	16.0
	28.1	1201	13.9	1388	14.3	1597	14.6	1824	15.4	2149	15.4	2419	16.0	2703	16.2
	31.6	1274	14.0	1472	14.6	1694	14.9	1937	15.8	2283	15.8	2566	16.2	2873	16.5
	35.2	1342	14.2	1549	14.9	1787	15.2	2044	16.2	2407	16.2	2703	16.3	3032	16.8
	38.7	1408	14.3	1624	15.3	1874	15.5	2146	16.5	2521	16.5	2839	16.5	3180	17.1
	42.2	1472	14.5	1697	15.4	1953	15.7	2239	16.6	2635	16.6	2953	16.8	3293	17.4
	45.7	1533	14.6	1767	15.5	2028	15.8	2333	16.8	2748	16.8	3066	17.1	3407	17.7
	49.2	1590	14.8	1835	15.7	2101	16.2	2421	16.9	2839	16.9	3180	17.4	3509	18.0
	52.7	1647	14.9	1901	15.8	2171	16.5	2503	17.1	2930	17.1	3271	17.7	3611	18.3
	56.2	1701	15.2	1965	16.0	2242	16.8	2580	17.2	3009	17.2	3361	18.0	3702	18.6

P35PV	PRESSION (MCE)	BUSES 9/64" L/H	R(m)	BUSES 5/32" L/H	R(m)	BUSES 11/64" L/H	R(m)	BUSES 3/16" L/H (*)	R(m)	BUSES 13/64" L/H	R(m)	BUSES 7/32" L/H	R(m)
UNE BUSE, UN BOUCHON ET UN GUIDE JET POUR LONGUE PORTÉE	24.6	772	13.5	945	14.1	1140	14.5	1354	15.1	1601	15.7	1862	16.0
	28.1	827	13.9	1011	14.3	1220	14.6	1449	15.4	1715	16.0	1999	16.2
	31.6	877	14.0	1072	14.6	1295	14.9	1540	15.8	1817	16.2	2124	16.5
	35.2	924	14.2	1131	14.9	1365	15.2	1626	16.2	1919	16.3	2248	16.8
	38.7	970	14.3	1186	15.3	1431	15.5	1708	16.5	2010	16.5	2362	17.1
	42.2	1013	14.5	1238	15.4	1492	15.7	1783	16.6	2101	16.8	2442	17.4
	45.7	1056	14.6	1290	15.5	1551	15.8	1858	16.8	2180	17.1	2521	17.7
	49.2	1097	14.8	1340	15.7	1610	16.2	1931	16.9	2260	17.4	2589	18.0
	52.7	1136	14.9	1388	15.8	1667	16.5	1999	17.1	2328	17.7	2657	18.3
	56.2	1174	15.2	1431	16.0	1722	16.8	2065	17.2	2385	18.0	2725	18.6

Données obtenues dans des conditions d'essai idéales. Elles peuvent être affectées par le vent, de mauvaises conditions hydrauliques ou d'autres facteurs défavorables. Point le plus élevé du jet au-dessus de la buse : 3 m (en utilisant une buse standard de 5/32" à 35,2 MCE).
Portées obtenues avec une allonge de 0,9 m. Les zones ombragées ne sont pas recommandées
(*) Buse standard

MCE: mètres de colonne d'eau
L/H: litres par heure
R(m): Rayon de portée en mètres

GARANTIES ET CLAUSES DE NON-RESPONSABILITÉ

Le fabricant garantit ses produits à ses propres clients contre tout défaut de matériel et de fabrication pendant une période de deux ans à compter de la vente initiale, lorsque le matériel a été utilisé dans des conditions normales d'utilisation et de service. Le fabricant n'assume aucune responsabilité pour le montage, le démontage ou les réparations effectuées par du personnel non autorisé. Cette garantie est limitée au remplacement ou à la réparation des pièces défectueuses. Le fabricant n'est pas responsable des dommages aux cultures ou des autres conséquences pouvant résulter de tout défaut des produits couverts par la présente garantie.

LA PRÉSENTE GARANTIE REMPLACE ET ANNULE TOUTES LES AUTRES GARANTIES, EXPRESSES OU IMPLICITES, Y COMPRIS CELLES DE COMMERCIALISATION OU DE TOUT AUTRE TYPE QUI RENDENT LE FABRICANT RESPONSABLE.

Aucun agent, employé ou représentant du fabricant n'est habilité à changer, modifier ou ajouter des termes à la présente garantie, ni à faire des déclarations ou des garanties qui n'y figurent pas

P35

ASSEMBLAGE

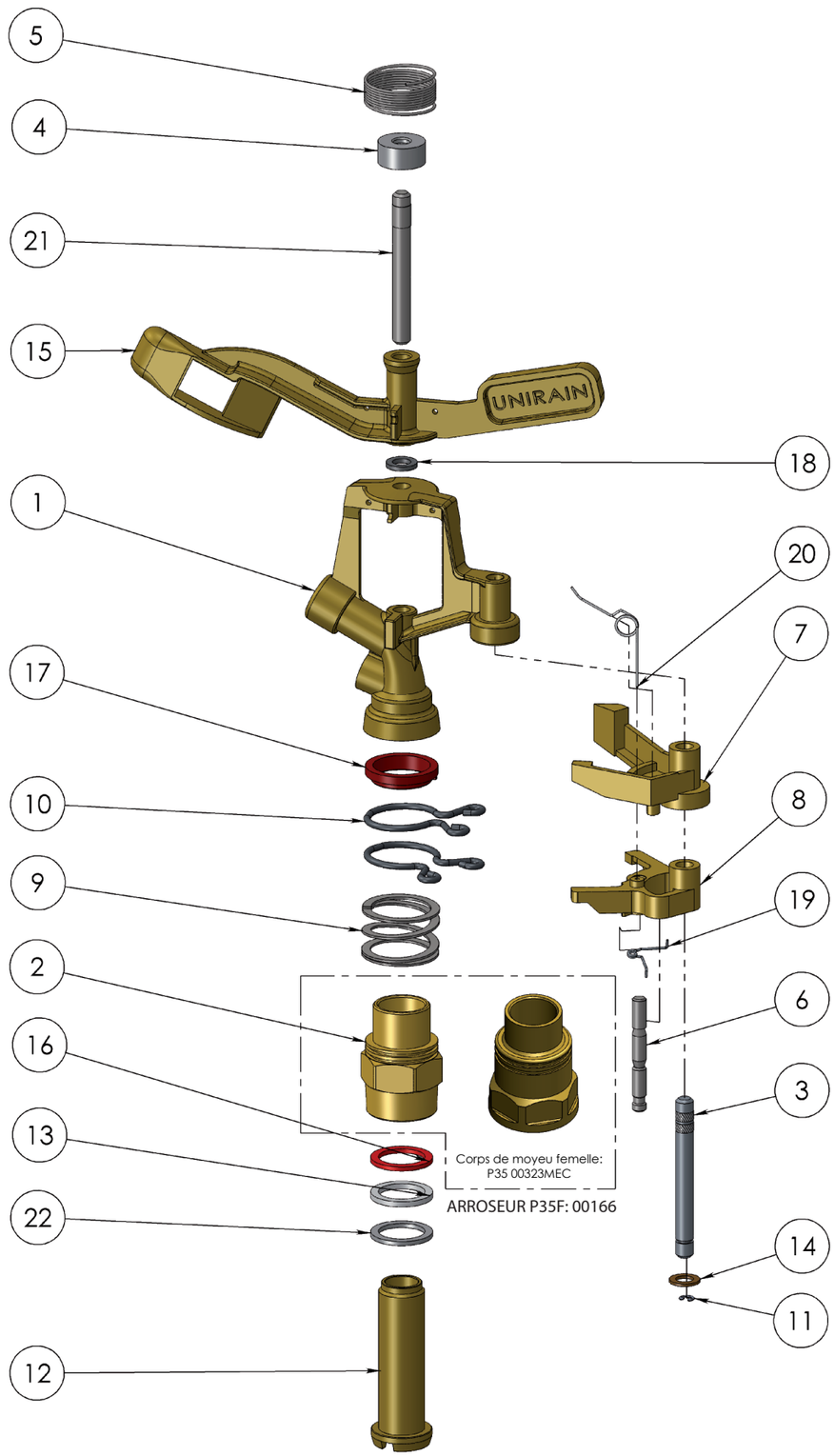

NUMÉRO D'ÉLÉMENT	NUMÉRO DE PIÈCE	DESCRIPTION	MATÉRIAU	QUANT.
1	00813	Corps d'arroseur P35	Laiton	1
2	06150	Corps de moyeu P35	Laiton	1
3	00817	Axe cames	Acier inox.	1
4	06161	Chapeau balancier	PE	1
5	06183	Ressort bras série 3/4"	Acier inox.	1
6	00816	Axe d'inversion P35	Acier inox.	1
7	00819	Came supérieure P35	Laiton	1
8	00821	Came inférieure P35	Laiton	1
9	06151	Ressort moyeu	Acier inox.	1
10	00815	Ressort butée d'inversion	Acier inox.	2
11	00824	Clip de fermeture	Acier inox.	1
12	06147	Axe moyeu	Laiton	1
13	06736	Rondelle intermédiaire moyeu	PE à haute densité	1
14	00822	Rondelle de cames	Laiton	1
15	00811	Bras d'arroseur P35	Laiton	1
16	00252	Rondelle supérieure moyeu	PU anti-hydrolyse	1
17	00255	Joint de corps de moyeu	PE à haute densité	1
18	06162	Rondelle de support de balancier	NBR	1
19	00823	Ressort axe d'inversion	Acier inox.	1
20	01687	Ressort d'inversion	Acier inox.	1
21	06163	Axe du bras	Acier inox.	1
22	07459	Rondelle inférieure moyeu	NBR	1

Processus/Fabricant UNIRAIN	Format A3	Matériel	Code 00165
	Échelle 1:2	Désignation Arroseur P35	
PRIVÉ ET CONFIDENTIEL LES INFORMATIONS CONTENUES DANS CE PLAN SONT À L'USAGE EXCLUSIF DE UNIRAIN L'ALTÉRATION OU LA MODIFICATION DES VALEURS DU PLAN SANS CONSENTEMENT ÉCRIT EST INTERDITE.	25/06/09 E.G.B.	unirain IRRIGATION PRODUCTS	